	İŞÇİ SAĞLIĞI TEÇHİZATI	№ ДОКУМЕНТА	TC.02.002
		№ РЕВИЗИИ	00
	Технический чертеж 15032000	ДАТА РЕВИЗИИ	--
		ДАТА ВЫПУСКА	30.06.2021

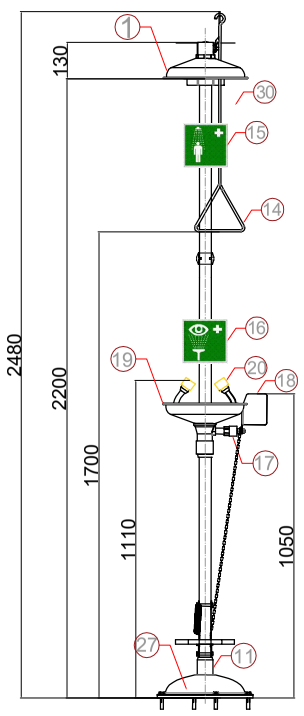

Вид спереди

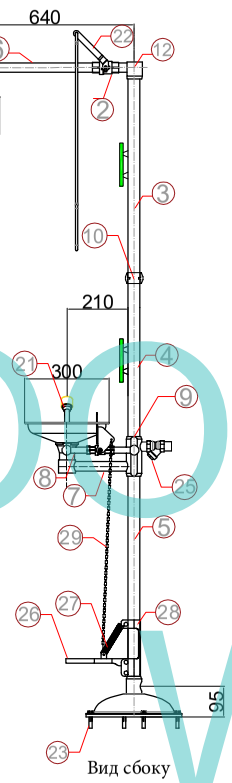

Вид сбоку

	ОПИСАНИЕ	МАТЕРИАЛ
29	Цепочка педали	Нержавеющая сталь 316
28	Зажим педали	Нержавеющая сталь 304
27	Пружина для ножного управления	Нержавеющая сталь 304
26	Педаль для ножного управления	Нержавеющая сталь 304
25	Фильтр 1"	Латунь
24	Шаровой клапан 1/2" для фонтана	Нержавеющая сталь 304
23	Отверстие M10x45 в болте (4 ч.)	Нержавеющая сталь 304
22	Рукоятка клапана 1"	Нержавеющая сталь 304
21	Распылительные форсунки	Латунь
20	Пылезащитная крышка на фонтане	Пластик
19	Чаша фонтана для глаз	Нержавеющая сталь 304
18	Нажимная рукоятка для фонтана	Нержавеющая сталь 304
17	Угловое соединение фонтана	Нержавеющая сталь 304
16	Предупр. знак фонтана	Фосфор
15	Предупр. знак душа	Фосфор
14	Рычаг управления для душа	Нержавеющая сталь 304
13	Фитинг душевой головки	Нержавеющая сталь 304
12	Фитинг верхнего угла	Нержавеющая сталь 304
11	Выпуск воды 1"(внутренняя резьба)	Нержавеющая сталь 304
10	Среднее соединение	Нержавеющая сталь 304
9	Фитинг основного соединения	Нержавеющая сталь 304
8	Труба 1/2" 85 мм	Нержавеющая сталь 304
7	Труба 1" 220 мм	Нержавеющая сталь 304
6	Труба 1" 500 мм	Нержавеющая сталь 304
5	Труба 1 1/4" 740 мм	Нержавеющая сталь 304
4	Труба 1 1/4" 590 мм	Нержавеющая сталь 304
3	Труба 1 1/4" 660 мм	Нержавеющая сталь 304
2	Шаровой клапан 1"	Нержавеющая сталь 304
1	Чаша душевой головки (Ø300мм)	Нержавеющая сталь 304

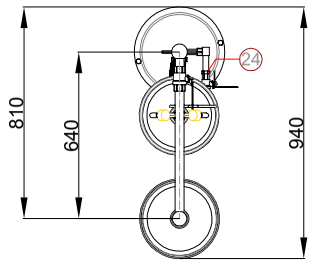

Вид сверху

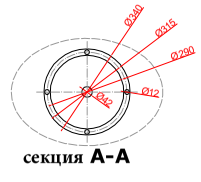

секция **A-A**

Фланец трубы

ВАЖНО: Аварийный душ устанавливается на полу с отверстиями 4 M10x45 в болтах и шпонках

Болты и шпонки поставляются вместе с продуктом.
- отверстие из 4 частей в анкерных болтах
- шпонки из 4 частей

Стандарты: EN 15154-1-2
ANSI/ISEA Z358.1-2014
Расход воды: 75,7 л/мин для душа
11,4 л/мин для фонтана д/глаз
Общий вес: 22,6 кг
Размеры в упаковке: 35x83x21 см

Статическое пробное давление : 7 бар
Мин. используемое давление: 1,4 бар
Макс. используемое давление: 2,8 бар

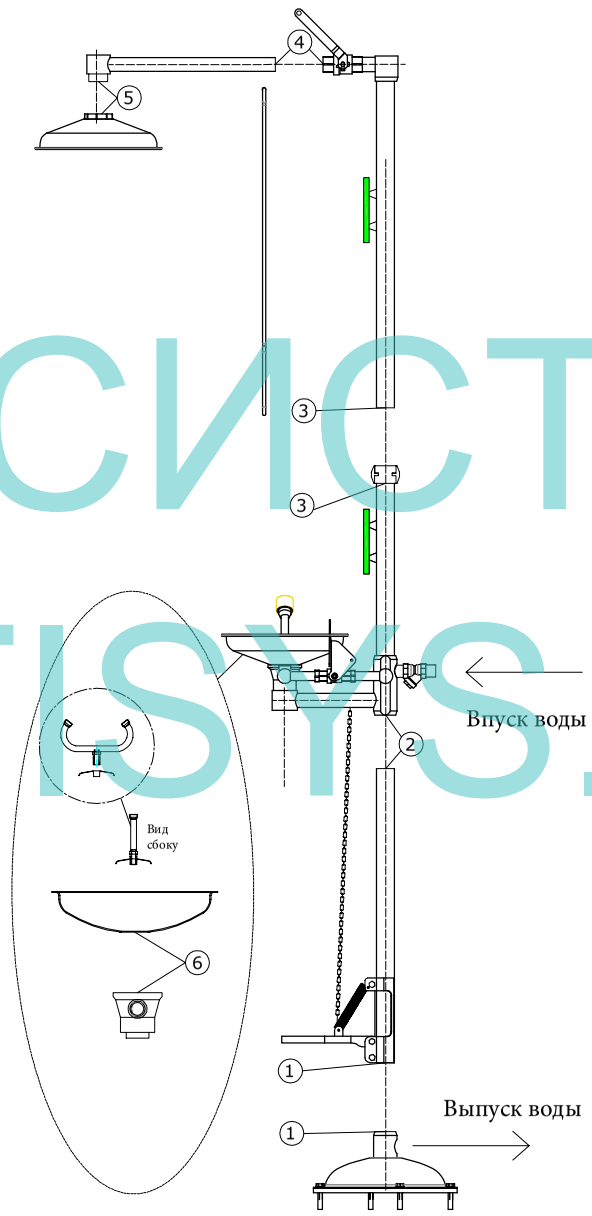

Вид сбоку

1) Скрепить вместе болтами детали 1 (1-1)
2) Скрепить вместе болтами детали 2 (2-2)
3) Скрепить вместе болтами детали 3 (3-3)
4) Скрепить вместе болтами детали 4 (4-4)
5) Скрепить вместе болтами детали 5 (5-5)
6) Раковина фонтана для глаз прикрепляется болтами к нижнему уровню и (6-6), фонтан для глаз закрепляется болтами на середину раковины фонтана для глаз и подключается полностью. Распылительные насадки должны располагаться параллельно с человеком, который находится перед душем.
7) Использовать водонепроницаемые тефлоновые ленты в точках соединения труб.
8) Душ, сборка которого завершена, соединяется с основанием 4 отверстиями, которые находятся на соединительной части основания. Для соединения можно использовать отверстие M10x45 в стальных заглушках анкерных болтов.
9) Душ может подключаться напрямую к водопроводной сети посредством впуска воды 1".
10) Слив сточных вод может осуществляться путем подсоединения трубы подходящего диаметра 1" или шланга к выпуску сточных вод.

ООО"ТИ-СИСТЕМС"
WWW.TISYS.RU

REV.	DATE	DESCRIPTION	DESIGNED	CHECKED	APPROVED
A		FIRST ISSUE	SS	FA	ST

STATUS: FOR INFORMATION ☐ FOR REVIEW ☐ FOR APPROVAL ☐ FOR RFQ/DESIGN ☒

ORIGINAL EDITION		SIZE	SCALE
DESIGNED ✓	SS	A4	1/100
CHECKED ✓	FA		
APPROVED ✓	ST		

PRODUCT: ISTEC TYPE ESW EMERGENCY SHOWER AND EYE/FACE WASH

DRAWING NUMBER/DATE: 420/16-1

SHEET: 1 OF: 1

DRAWING NAME: 15032000

PREPARED	APPROVED
EMRAH ATLI	SERDAR TÜRKUÇAR